TMR φ28・φ32・φ34・φ35

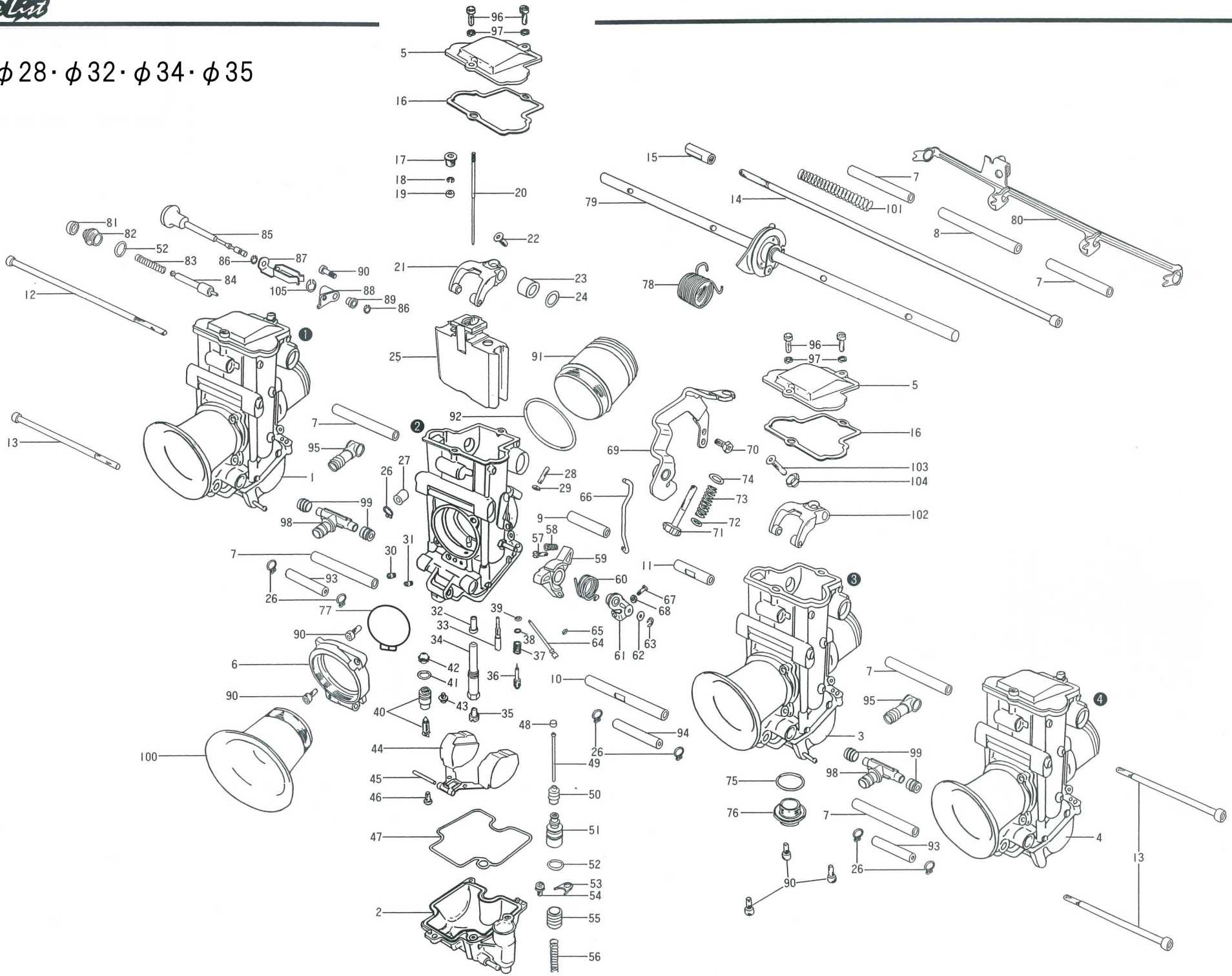

TMRφ28、φ32、φ34、φ35

No.	部品番号 ヨシムラ品番	部品番号 ミクニ品番	部品名称	1番気筒	2番気筒	3番気筒	4番気筒	1機	備考
1	779-000-0001	TMR40/128	フロートチャンバボディー#1	1	–	–	–	–	
2	779-000-0002	TMR40/150	フロートチャンバボディー#2	–	1	–	–	–	
3	779-000-0003	TMR40/158	フロートチャンバボディー#3	–	–	1	–	–	
4	779-000-0004	TMR40/160	フロートチャンバボディー#4	–	–	–	1	–	
5	779-000-0159	776-36003	トップ゜カバー	1	1	1	1	–	
6	右記リスト1をご参照ください。		アダプタファンネル(ガンメタ)	1	1	1	1	–	△ボアにより品番が違うもの
7	右記リスト2をご参照ください。		パイプ ジョイント	–	–	–	–	6	●キャブピッチにより品番が違うもの
8	右記リスト2をご参照ください。		パイプ ジョイント	–	–	–	–	1	●キャブピッチにより品番が違うもの
9	779-000-0009	TMR40/52	パイプ ジョイント	–	–	–	–	1	
10	右記リスト2をご参照ください。		ロット ジョイント	–	–	–	–	1	●キャブピッチにより品番が違うもの
11	右記リスト2をご参照ください。		ロット ジョイント	–	–	–	–	1	●キャブピッチにより品番が違うもの
12	右記リスト2をご参照ください。		ボルト ジョイント	–	–	–	–	1	●キャブピッチにより品番が違うもの
13	右記リスト2をご参照ください。		ボルト ジョイント	–	–	–	–	3	●キャブピッチにより品番が違うもの
14	右記リスト2をご参照ください。		シャフト ジョイント	–	–	–	–	1	●キャブピッチにより品番が違うもの
15	779-000-0015	TMR40/63	ロッド	–	–	–	–	1	
16	779-000-0161	TMR35/04	ガスケット トップカバー	1	1	1	1	–	
17	779-000-0017	TMR40/06	ホルダー ジェットニードル	1	1	1	1	–	
18	779-000-0018	TM32/90	Cリング ジェットニードル	1	1	1	1	–	
19	779-000-0019	N105105	リング ジェットニードル	1	1	1	1	–	
20	別紙 セッティングパーツをご覧ください。		ジェットニードル	1	1	1	1	–	◎番手指定が必要
21	779-000-0021	TMR40/76	レバーアッシ アクセレータ	–	1	–	–	–	
22	779-000-0022	TMR40/62-1A	スクリュ レバー	–	1	–	–	–	
23	779-000-0023	N167124	リング ピストンバルブ	–	1	–	–	–	
24	779-000-0024	N132043	パッキン	–	1	–	–	–	
25	779-000-0162	832-50001-1.0	スロットルバルブ	1	1	1	1	–	
26	779-000-0026	VM28/323	クリップ	2	3	3	2	–	バキュームキャップ、ホース
27	779-000-0027	VM44/15	キャップ バキュームニップル	1	1	1	1	–	
28	お問い合わせください。	TMR40/99-1A	スクリュ ストッパ	–	1	–	–	–	
29	779-000-0029	N3=04-B	ナット ストッパスクリュ	–	1	–	–	–	
30	別紙 セッティングパーツをご覧ください。		パイロットエアジェット N211100	1	1	1	1	–	◎番手指定が必要
31	779-000-0031	N211100 #0	メーンエアジェット	1	1	1	1	–	ゼロ
32	別紙 セッティングパーツをご覧ください。		ニードルジェット 785-40004	1	1	1	1	–	
33	別紙 セッティングパーツをご覧ください。		パイロットジェット N224103	1	1	1	1	–	◎番手指定が必要
34	779-000-0034	697-08022-1B	ジェットホルダ	1	1	1	1	–	
35	別紙 セッティングパーツをご覧ください。		メーンジェット N100604	1	1	1	1	–	◎番手指定が必要
36	779-000-0036	N138192	パイロットスクリュ	1	1	1	1	–	
37	779-000-0037	N138187	スプリング パイロットスクリュ	1	1	1	1	–	
38	779-000-0038	VM12/33	ワッシャ パイロットスクリュ	1	1	1	1	–	
39	779-000-0039	N133037	Oリング パイロットスクリュ	1	1	1	1	–	
40	別紙 セッティングパーツをご覧ください。		ニードルバルブアッシ 786-35003	1	1	1	1	–	◎番手指定が必要
41	779-000-0041	KV/10	Oリング	1	1	1	1	–	
42	779-000-0042	VM18/233	フィルタ ニードルバルブ	1	1	1	1	–	
43	779-000-0043	N178058	スクリュ ニードルバルブ	1	1	1	1	–	
44	779-000-0044	859-32030	フロートアッシ	1	1	1	1	–	
45	779-000-0045	VM20/315	ピン フロート	1	1	1	1	–	
46	779-000-0046	C2=0408	スクリュ フロートピン	1	1	1	1	–	
47	779-000-0047	616-93032	Oリング フロートチャンバ	1	1	1	1	–	
48	779-000-0048	VM14/357	キャップ アクセレータロット	–	1	–	–	–	
49	779-000-0049	TMR40/148	プッシュロット アクセレータ	–	1	–	–	–	
50	779-000-0050	N193286	キャップ アクセレータロット	–	1	–	–	–	
51	779-000-0051	640-11007	ガイドホルダ アクセレータロット	–	1	–	–	–	
52	779-000-0052	E100525	Oリング	1	2	1	1	–	ガイドホルダー、スターター
53	779-000-0053	VM24/560	プレート ガイドホルダ	–	1	–	–	–	
54	779-000-0054	CW2=0408	スクリュ プレート	–	1	–	–	–	
55	779-000-0055	TM40/56	プランジャ アクセレータ	–	1	–	–	–	
56	779-000-0056	VM14SC13/89	スプリング プランジャ	–	1	–	–	–	
57	779-000-0256	S3=0312-B	スクリュ アクセレータストロークアジャスト	–	1	–	–	–	
58	779-000-0058	730-05005	スプリング アクセレータアジャスト	–	1	–	–	–	
59	779-000-0059	TMR40/141	レバー アクセレータ	–	1	–	–	–	
60	779-000-0060	TMR40/151	スプリングアクセレータ	–	1	–	–	–	
61	779-000-0061	TMR40/139	レバーアッシ アクセレータ	–	1	–	–	–	
62	779-000-0062	B40L/10	パッキン アクセレータレバー	–	1	–	–	–	
63	779-000-0063	BSW28/70	Eリング アクセレータレバー	–	1	–	–	–	
64	779-000-0064	TMR40/14-40	ポンプノズル アクセレータ	1	1	1	1	–	
65	779-000-0065	N124063	Oリング	1	1	1	1	–	
66	779-000-0163	TMR35/06	ロッド レバーリンク	–	1	–	–	–	
67	779-000-0067	S3=0308-B	スクリュ アクセレータタイミングアジャスト	–	1	–	–	–	
68	779-000-0068	N2=03-B	ナット アクセレータアジャスト	–	1	–	–	–	
69	779-000-0214	TMR40/131-1A	ブラケット スロットルワイヤ(センターリンク)	–	1	–	–	–	センターリンク用
70	779-000-0070	B3=0510-B	ボルト ブラケット	–	1	–	–	–	
71	779-000-0164	N219 068	スロットルストップスクリュ	–	1	–	–	–	
72	779-000-0072	826-05003	パッキン	–	1	–	–	–	ナイロン
73	779-000-0073	730-08012	スプリング スロットルストップスクリュ	–	1	–	–	–	
74	779-000-0074	N141217	ワッシャ	–	1	–	–	–	
75	779-000-0075	VM28/254	Oリング ドレンボルト	1	1	1	1	–	
76	779-000-0076	TM32/41-1B	ドレンボルト	1	1	1	1	–	
77	779-000-0206	616-92010	Oリング ファンネルアダプタ	1	1	1	1	–	
78	779-000-0078	TMR40/61	スプリング スロットルリターン	–	–	–	–	1	
79	下記リスト2をご参照ください。		スロットルシャフトアッシ	–	–	–	–	1	●キャブピッチにより品番が違うもの
80	下記リスト2をご参照ください。		スタータレバー	–	–	–	–	1	●キャブピッチにより品番が違うもの
81	779-000-0081	N106 211	キャップ スタータ	1	1	1	1	–	
82	779-000-0082	640-11006	ガイドホルダ スタータ	1	1	1	1	–	
83	779-000-0083	VM16/42	スプリング スタータ	1	1	1	1	–	
84	779-000-0084	N151038	スタータプランジャ	1	1	1	1	–	
85	下記リスト2をご参照ください。		ノブ スタータ	–	–	–	–	1	●キャブピッチにより品番が違うもの
86	779-000-0086	B40L/56	Eリング スタータノブ	–	–	–	–	2	
87	779-000-0087	N198065	スプリングプレート スタータ	–	–	–	–	1	
88	779-000-0166	TMR32/07	ブラケット スタータノブ	1	–	–	–	–	
89	779-000-0089	925-14003	リング スタータノブ	–	–	–	–	1	
90	下記リスト1をご参照ください。		スクリュ フロートチャンバ、ファンネルアダプタ	6	5	5	5	–	△ボアにより品番が違うもの
91	下記リスト1をご参照ください。		スピゴットリング	1	1	1	1	–	△ボアにより品番が違うもの
92	下記リスト1をご参照ください。		Oリング スピゴット	1	1	1	1	–	△ボアにより品番が違うもの
93	下記リスト2をご参照ください。		ホース アクセレータジョイント	–	–	–	–	2	●キャブピッチにより品番が違うもの
94	下記リスト2をご参照ください。		ホース アクセレータジョイント	–	–	–	–	1	●キャブピッチにより品番が違うもの
95	下記リスト2をご参照ください。		ホース エアベント	–	–	–	–	2	●キャブピッチにより品番が違うもの
96	779-000-0096	TMR40/04-1A	スクリュ トップカバー	2	2	2	2	–	
97	779-000-0097	W4-04-B	ワッシャ トップカバースクリュ	2	2	2	2	–	
98	下記リスト2をご参照ください。		ニップル フューエル	–	–	–	–	2	●キャブピッチにより品番が違うもの
99	779-000-0099	N198006	シール フューエルニップル	–	–	–	–	4	
100	799-0xx-xx01	ヨシムラ製	エアファンネル	1	1	1	1	–	ボアと長さにより品番が違います
101	下記リスト2をご参照ください。		スプリング スタータリターン	–	–	–	–	1	●キャブピッチにより品番が違うもの
102	779-000-0102	TMR40/73	レバー アッセンブリ	1	–	1	1	–	
103	779-000-0103	TMR40/62-1B	スクリュ レバー	1	–	1	1	–	
104	779-000-0104	TMR40/05	リング シンクロアジャスト	1	–	1	1	–	
105	779-000-0202	MD13/40	Eリング	–	–	–	–	1	

ボア(キャブロ径)により部品番号が違うもの △印パーツ

1		6 アダプタファンネル		90 スクリュ ファンネルアダプタ		91 スピゴットリング		92 Oリング	
		ヨシムラ品番	ミクニ品番	ヨシムラ品番	ミクニ品番	ヨシムラ品番	ミクニ品番	ヨシムラ品番	ミクニ品番
	35φ	779-000-0160	TMR35/03	779-000-0090	TMR40/04	798-035-4128	925-99003-1D	779-000-0168	616-66003
	34φ	779-000-0108	TMR34/03	779-000-0090	TMR40/04	798-034-4030	925-99003-1F	779-000-0120	VM28/710
	32φ	779-000-0109	TMR32/05	779-000-0090	TMR40/04	798-032-3828	925-99003-1C	779-000-0121	616-64006
	28φ	779-000-0110	TMR28/03	779-000-0090	TMR40/04	798-028-3430	925-99003-1E	779-000-0122	616-63004

キャブレタピッチにより部品番号が違うもの ●印パーツ

2	No.	部品名称	77-85-77		70-90-70		68-84-68	
			ヨシムラ品番	ミクニ品番	ヨシムラ品番	ミクニ品番	ヨシムラ品番	ミクニ品番
	7	パイプ ジョイント	779-000-0007	813-05010-1A	779-000-0136	813-05010-1F	779-000-0136	813-05010-1F
	8	パイプ ジョイント	779-000-0008	813-05010-1B	779-000-0137	TMR40/65	779-000-0008	813-05010-1B
	10	ロッド ジョイント	779-000-0010	TMR40/132-1B	779-000-0139	TMR40/21	779-000-0010	TMR40/132-1B
	11	ロッド ジョイント	779-000-0011	TMR40/132-1A	779-000-0141	TMR40/51	779-000-0011	TMR40/132-1A
	12	ボルト ジョイント	779-000-0012	TMR40/135-1B	779-000-0143	TMR40/135-1F	779-000-0143	TMR40/135-1F
	13	ボルト ジョイント	779-000-0013	TMR40/135-1A	779-000-0144	TMR40/135-1D	779-000-0144	TMR40/135-1D
	14	シャフト ジョイント	779-000-0014	N209015-1C	779-000-0145	N209015-1G	779-000-0146	N209015-1H
	79	スロットルッシャフトアッセンブリ	779-000-0241	700-87007-1A	779-000-0147	700-87007-1E	779-000-0148	700-87007-1D
	80	スタータレバー	779-000-0080	TMR40/146-1A	779-000-0149	TMR32/06-1A	779-000-0150	TMR32/06-1B
	85	ノブスタータ	779-000-0085	TMR40/147	779-000-0231	TMR40/147-1A	779-000-0231	TMR40/147-1A
	93	ホース アクセレータジョイント	779-000-0093	888-43028-1G	779-000-0151	888-43016	779-000-0152	888-43028-1I
	94	ホース アクセレータジョイント	779-000-0094	888-43028-1E	779-000-0153	888-43028-1F	779-000-0094	888-43028-1E
	95	ホース エアベント	779-000-0169	888-96004-1C	779-000-0155	888-96004-1B	779-000-0156	888-96004-1D
	98	ニップル フュエル	779-000-0098	792-23026	779-000-0157	792-23036	779-000-0158	792-23019
	101	スプリング スタータリターン	779-000-0101	730-09044	779-000-0264	730-09046	779-000-0264	730-09046